女 子
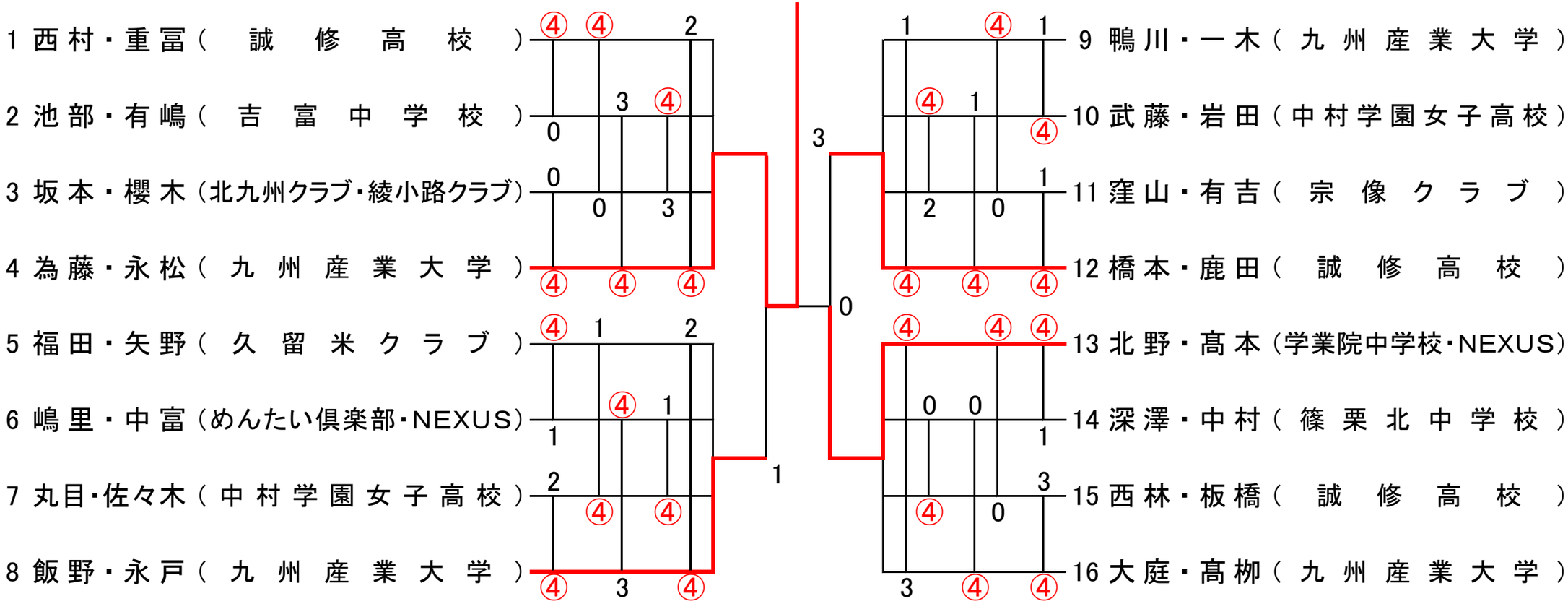
優勝：為藤・永松（九州産業大学）