女　子
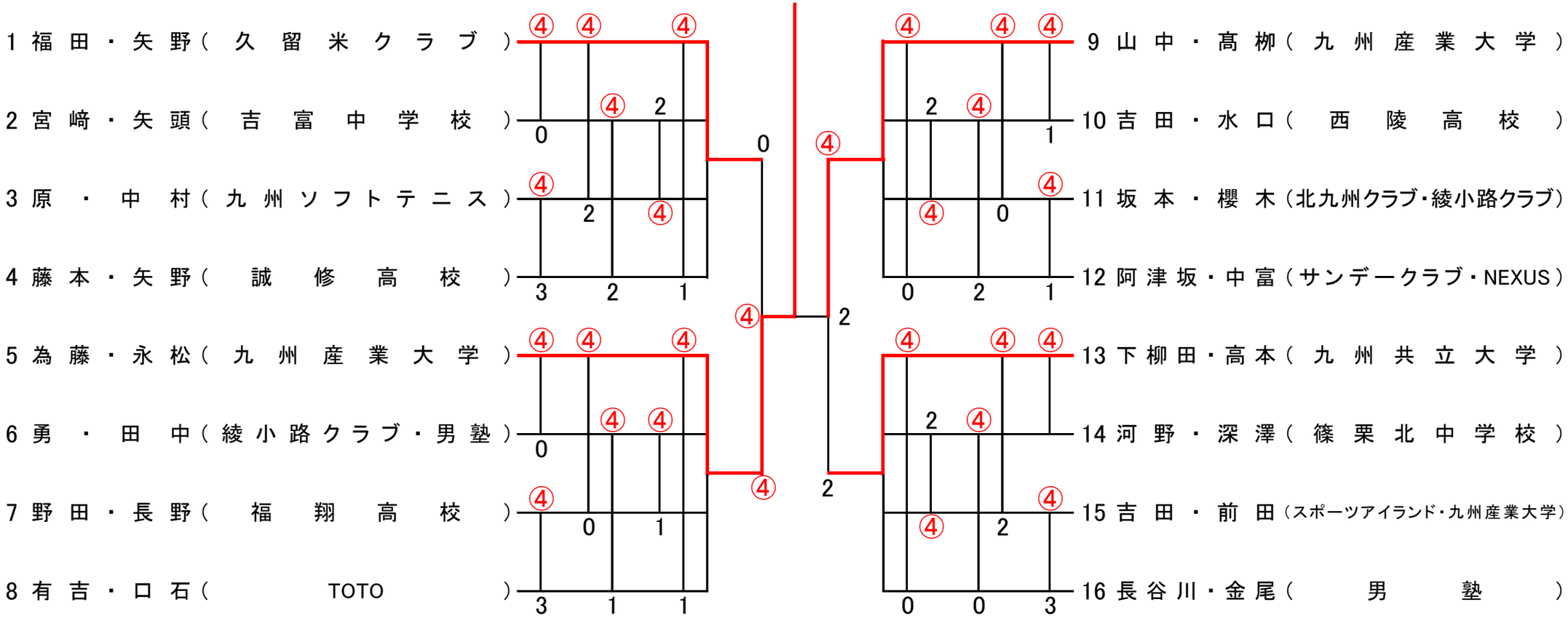
為藤・永松（九州産業大学）