一般女子
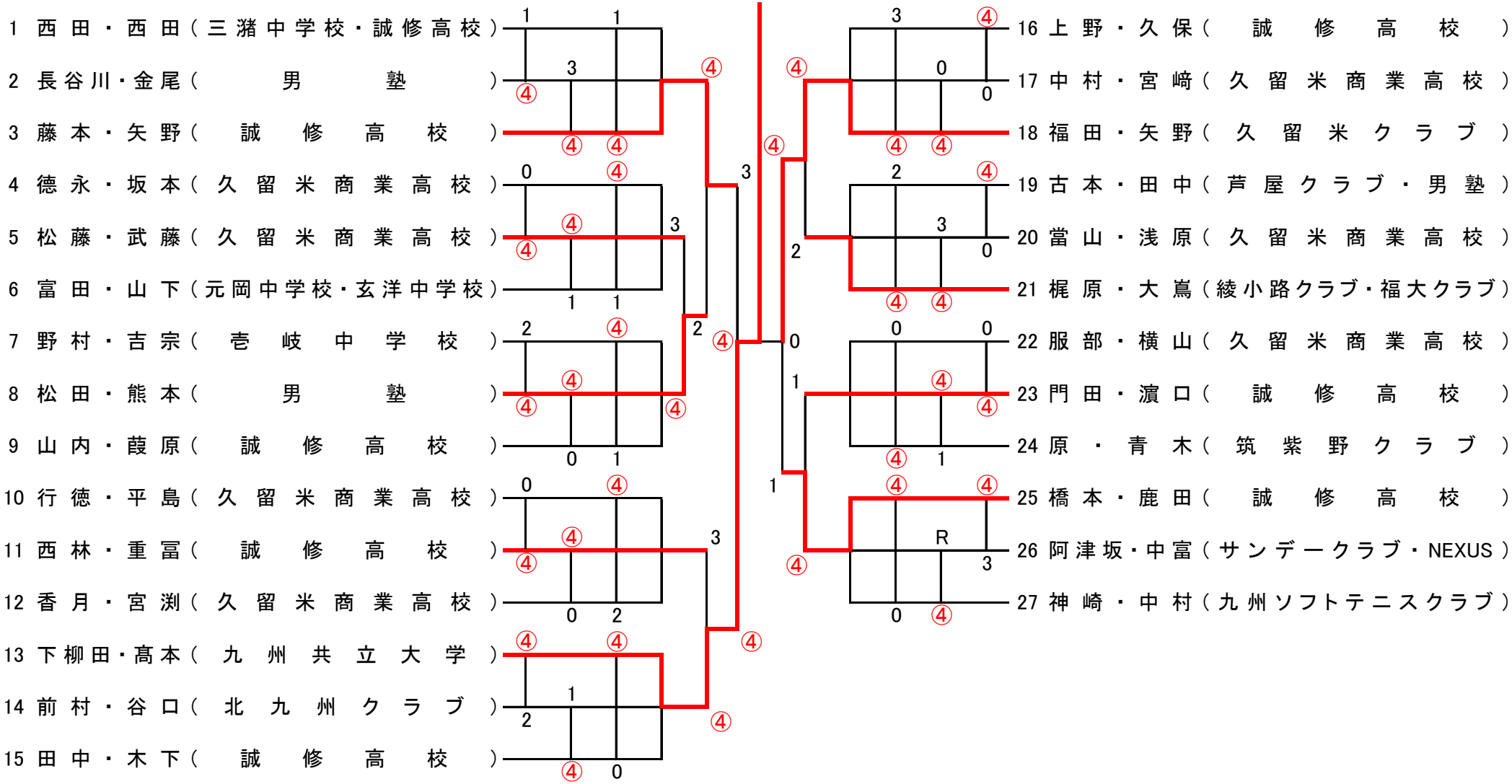
13.下柳田・髙本（九州共立大学）