一般男子A

優勝：戸畑・苗代澤(九州産業大学)

1 松本・緒方（UNiTE・祇園クラブ）
2 宇土・高城（北九州高専）
3 西野・冨永（九州産業大学）
4 皆木・豊福（サンデークラブ）
5 沖中・森（九州共立大学）
6 市原・矢野（西日本工業大学・男塾）
7 溝口・加来（九州産業大学）
8 片峯・藤岡（北九州高専）
9 長田・東（西日本工業大学）
10 埋金・前野（綾小路クラブ）
11 有吉・亀田（祇園クラブ）
12 坂本・四方田（九州産業大学）
13 山添・野田（西日本工業大学）
14 熊丸・藤崎（筑紫野クラブ・サンデークラブ）
15 江口・松岡（北九州高専）
16 松崎・薄（西日本工業大学）
17 高木・伊原（北九州高専）
18 小野・中村（九州産業大学）
19 小西・杉本（綾小路クラブ）
20 神田・烏山（祇園クラブ・サンデークラブ）
21 道中・深見（九州共立大学）
22 恵利・椎野（祇園クラブ）
23 佐藤・矢野（九州産業大学）
24 石橋・島津（男塾・サンデークラブ）
25 中村・高屋（西日本工業大学）
26 梶原・松尾（福大クラブ・綾小路クラブ）
27 柳井・藤木（北九州高専）
28 東郷・明徳（九州共立大学）

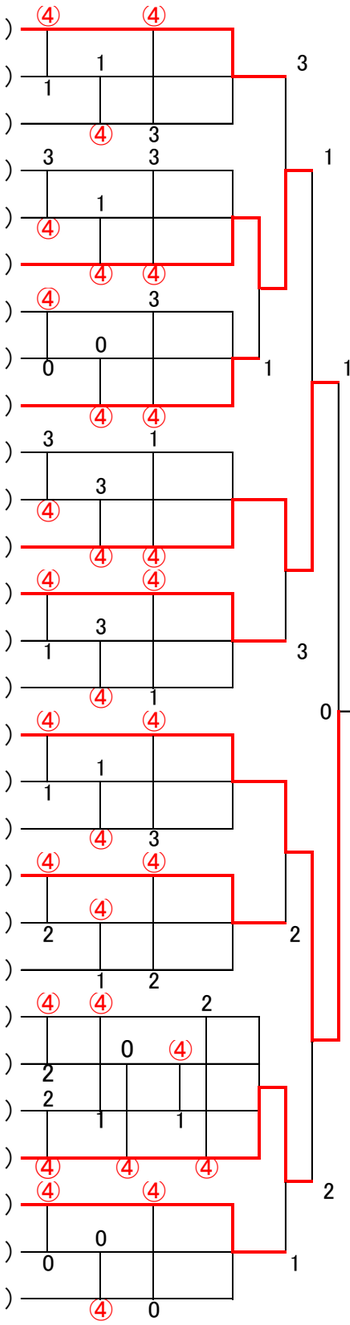

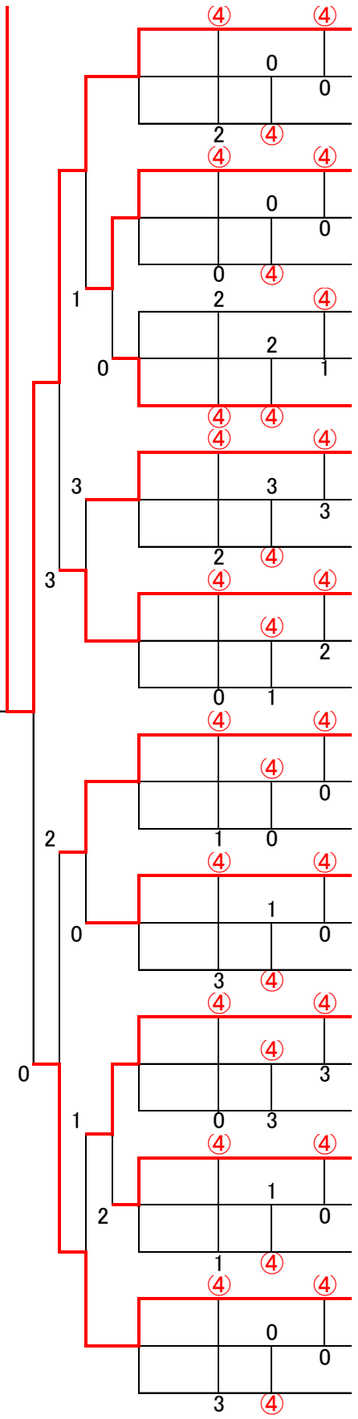

29 戸畑・苗代澤（九州産業大学）
30 木村・小枝（北九州高専）
31 静岡・森（博多めんたい倶楽部・男塾）
32 宮崎・宮脇（綾小路クラブ・祇園クラブ）
33 平野・木下（北九州高専）
34 片山・田島（北九州クラブ）
35 井上・山岡（サンデークラブ）
36 岩間・田代（久留米クラブ）
37 徳永・植田（西日本工業大学）
38 江田・今吉（西日本工業大学）
39 笛・小野（北九州高専）
40 石井・辰元（九州共立大学）
41 徳丸・重松（祇園クラブ）
42 後藤・中村（サンデークラブ）
43 辻・藤原（九州産業大学）
44 中村・中本（西日本工業大学）
45 地頭薗・菅（サンデークラブ・祇園クラブ）
46 原田・福山（九州共立大学）
47 外尾・宮崎（九州産業大学）
48 澤・高武（福間クラブ）
49 片峯・上野（TOTO・北九州高専クラブ）
50 田口・前村（祇園クラブ）
51 久浦・宮崎（西日本工業大学）
52 守田・篠原（九州産業大学）
53 平國・古賀（九州共立大学）
54 宮吉・野中（UNITE）
55 中園・林（サンデークラブ）
56 山下・小林（男塾・祇園クラブ）
57 井上・佐藤（北九州高専）
58 祇園・國村（西日本工業大学）