令和６年　１月１４日

令和５年度福岡県ジュニアソフトテニス大会　団体の部
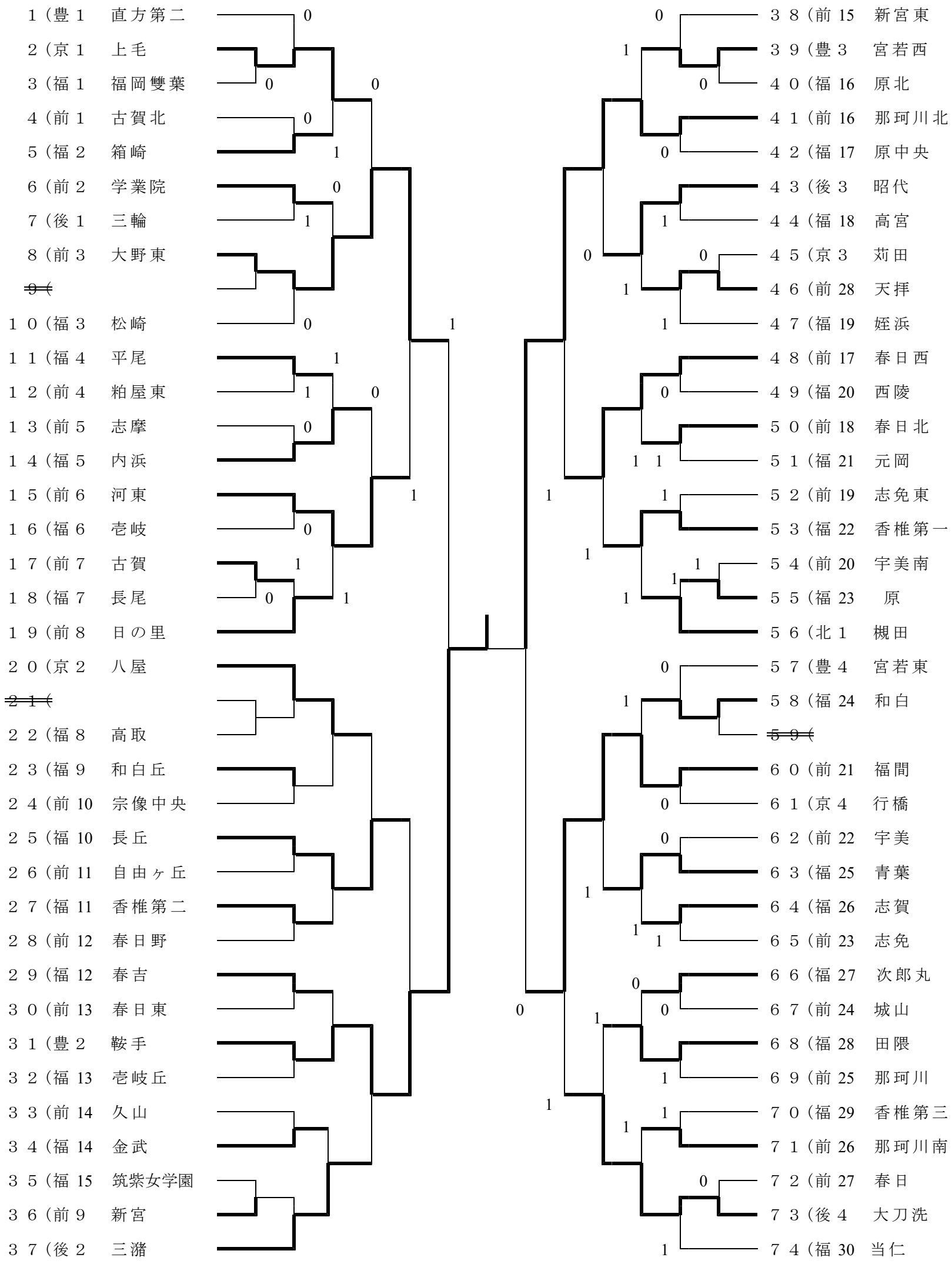
＜女子＞